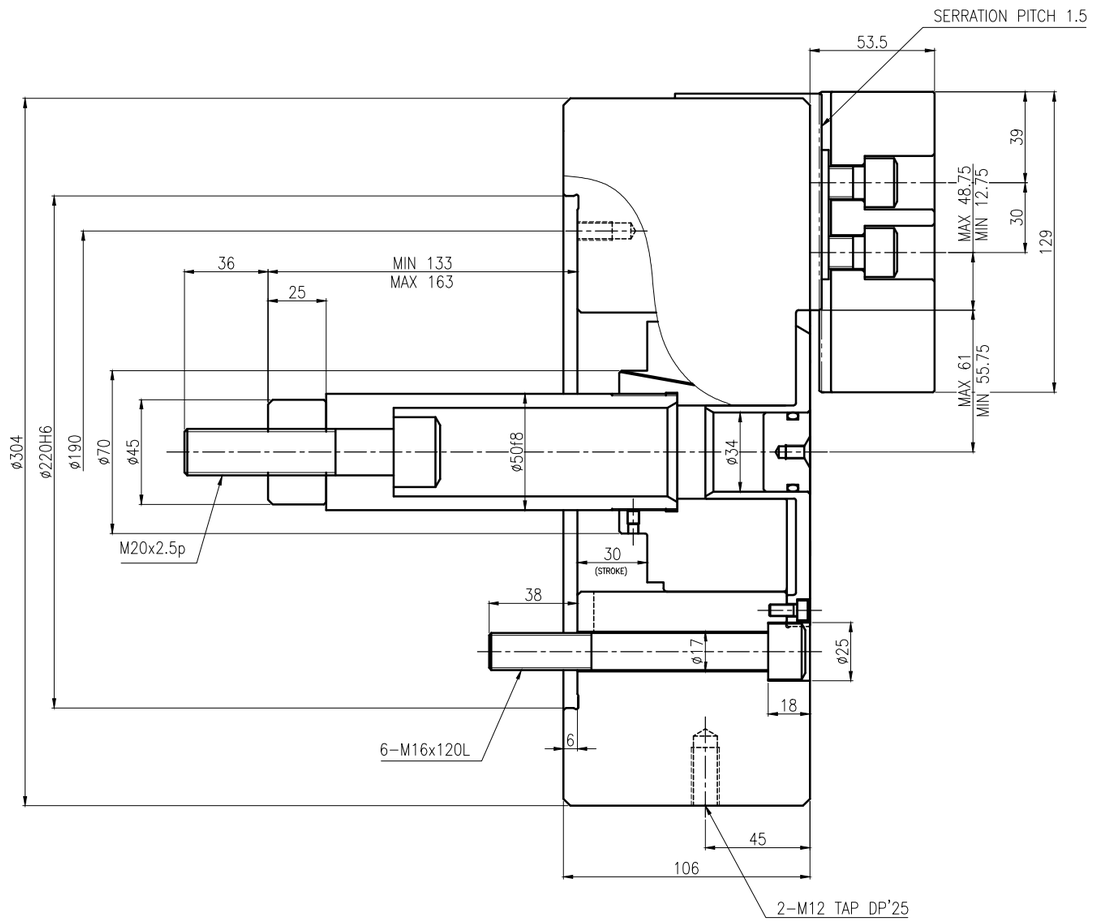

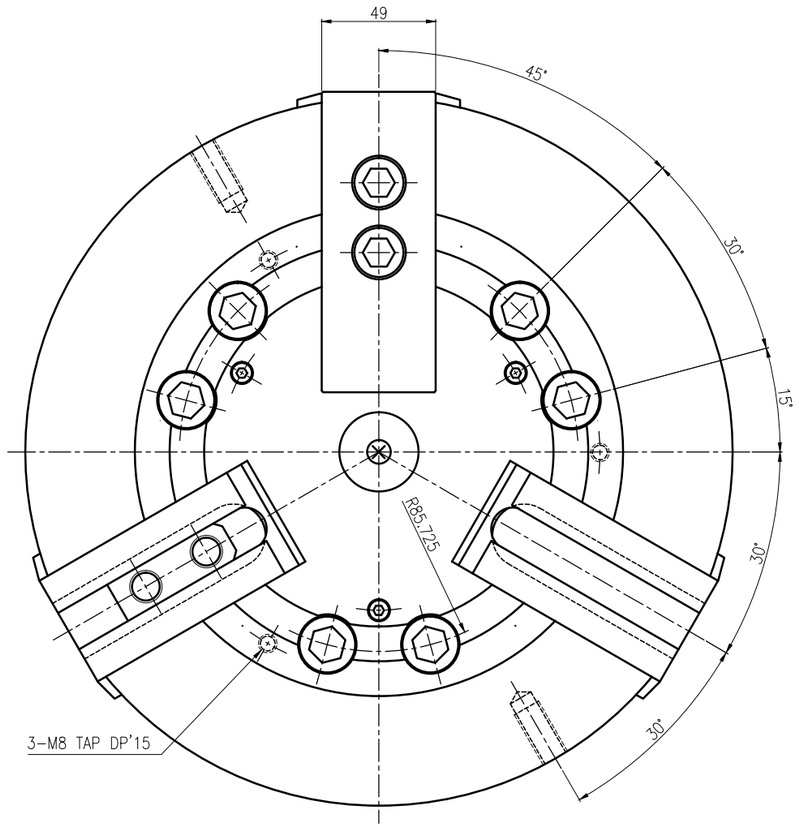

SPECIFICATION	
PLUNGER STOKE	30 mm
JAW STOKE (직경)	10.5 mm
PLUNGER 허용추력	4,181 kgf
최대 파악력	15,907 kgf
최고 회전수	3,380 r.p.m.
WEIGHT (SOFT JAW 포함)	57.3 kgf
$G{\cdot}D^2$ (SOFT JAW 포함)	2.90 $kgf{\cdot}m^2$
최고회전중 파악력	5,302 kgf
적용 CYLINDER	Y-1530R
최대설정유압력	27.5 kg/cm^2

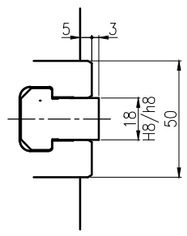

순 번	-	규 격	-	부품명	외형도
분 류	고속 중실 유압척			납품처	
도 번	HC-12-WEB			사용처	
투 상 3각법				날 짜	
척 도 1 : 1	승 인	검 도	설 계	특수산업사 SAMCHULLY	