A2

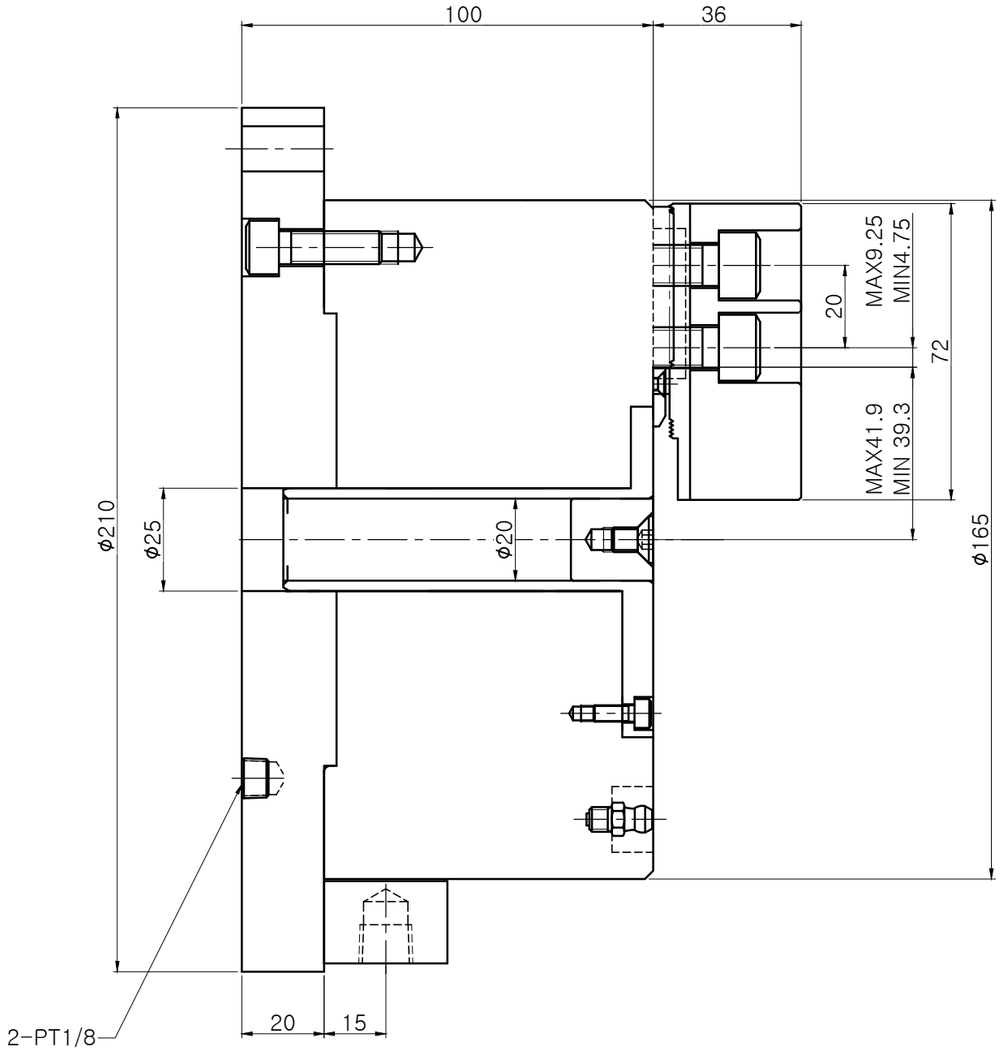

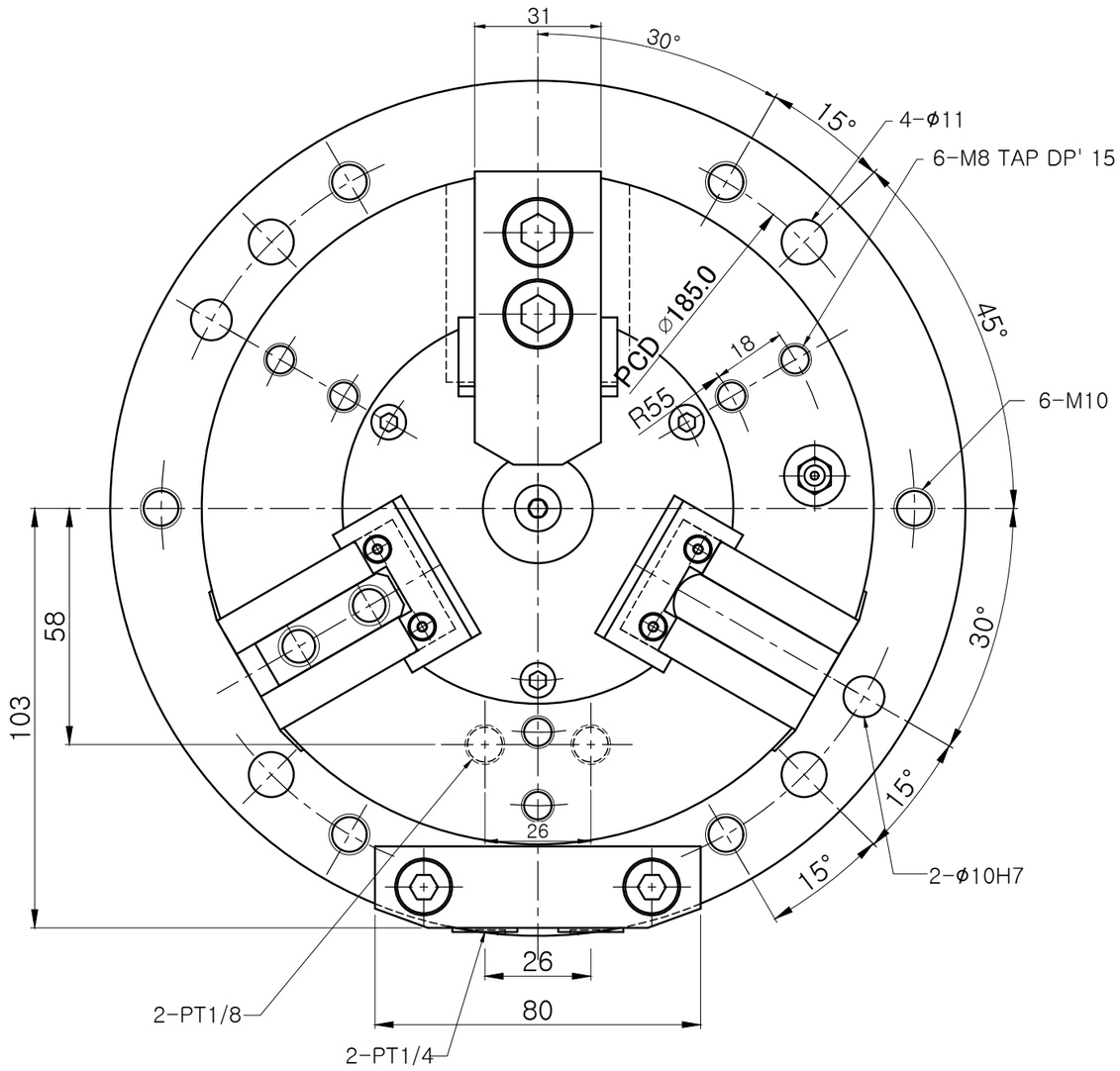

Specifications	
Chuck SPEC.	MCH-06
Plunger stroke	11.3 mm
Jaw stroke(dia)	5.2mm
Piston area	79 cm^2
Max. hydraulic pressure	18 bar
Gripping force	45 kN (at 18 kgf/cm^2)
Weight (without soft jaw)	11 kgf

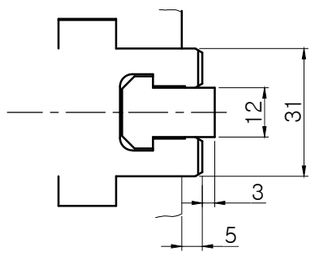

순 번	00	규 격	MCH-06	부품명	승인도
도 명	MACHINING CENTER CHUCK			승인처	-
도 번	MCH-06-00			승인품번	-
투 상 3각법			이충재	날 짜	2015. 08. 31
척 도 1 : 1	이호범	이충재		척에삼천리 SAMCHULLY MACHINERY CO.,LTD.	
	승 인	검 도	설 계		