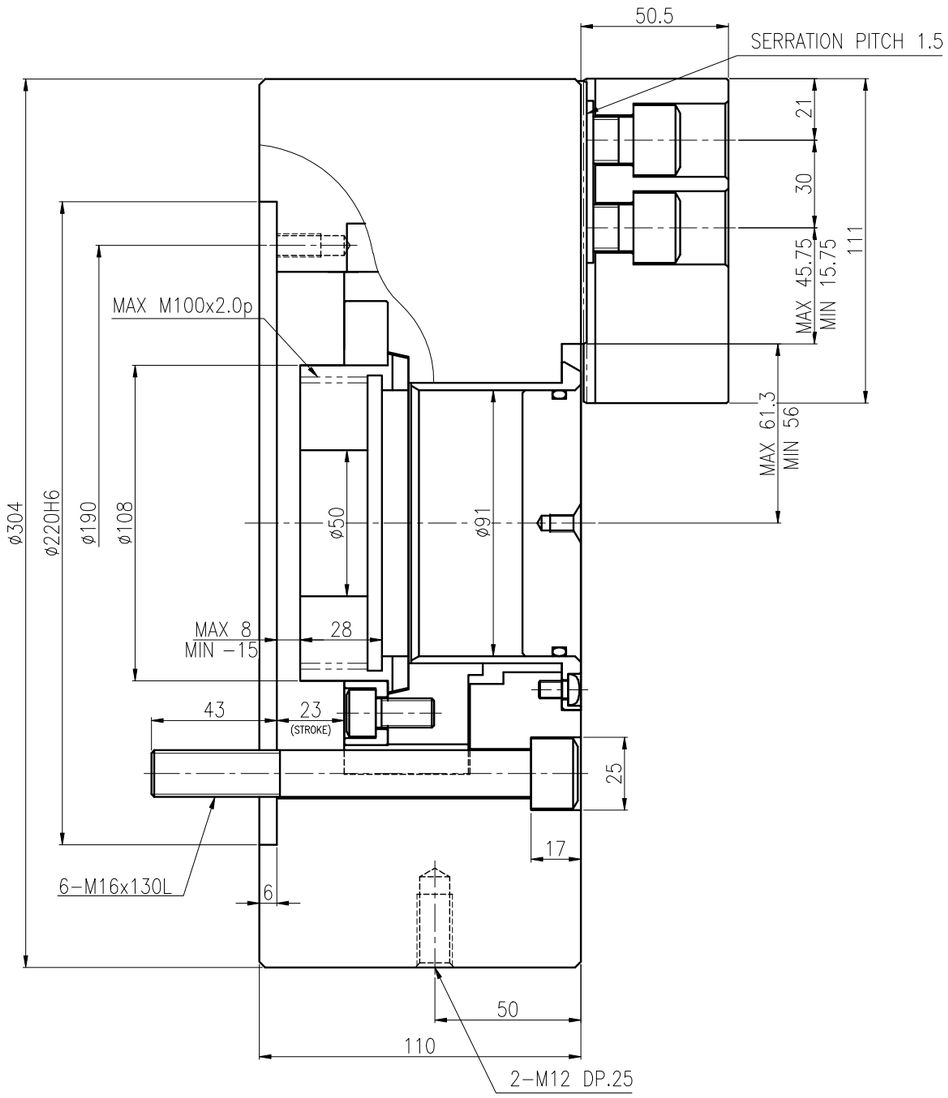

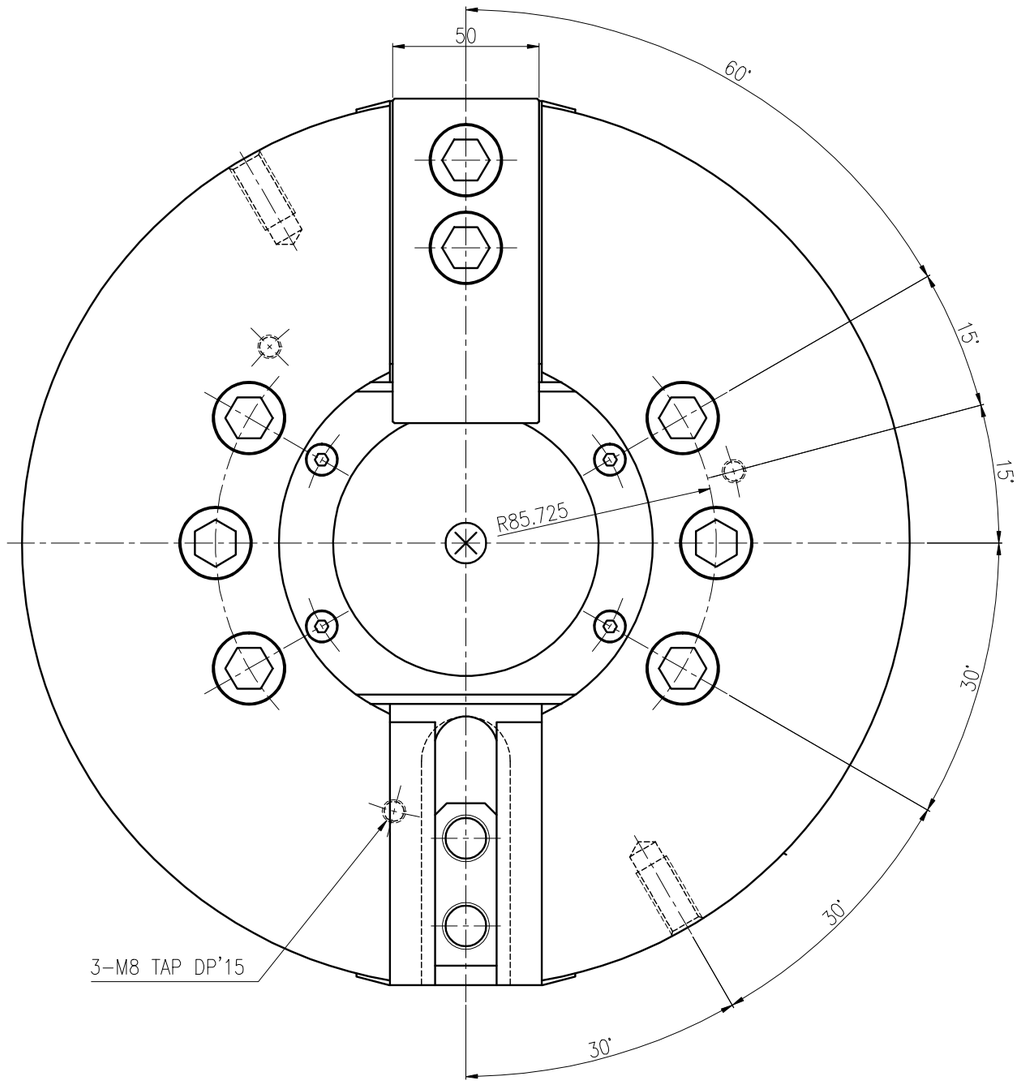

SPECIFICATION	
PLUNGER STOKE	23 mm
JAW STOKE (직경)	10.6 mm
PLUNGER 허용추력	4,742 kgf
최대 파악력	9,789 kgf
최고 회전수	3,300 r.p.m.
WEIGHT (SOFT JAW 포함)	52 kgf
$G \cdot D^2$ (SOFT JAW 포함)	2.8 $kgf \cdot m^2$
최고회전중 파악력	3,263 kgf
적용 CYLINDER	SYH-2091
최대설정유압력	18.5 kg/cm^2

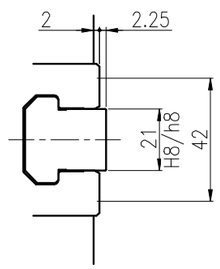

순 번	-	규 격	-	부품명	외형도
분 류	초고속 중공 유압척			납품처	
도 번	HST-12-WEB			사용처	
투 상 3각법				날 짜	
척 도 1 : 1	승 인	검 도	설 계	척㈜삼정리 SAMCHULLY	