A0

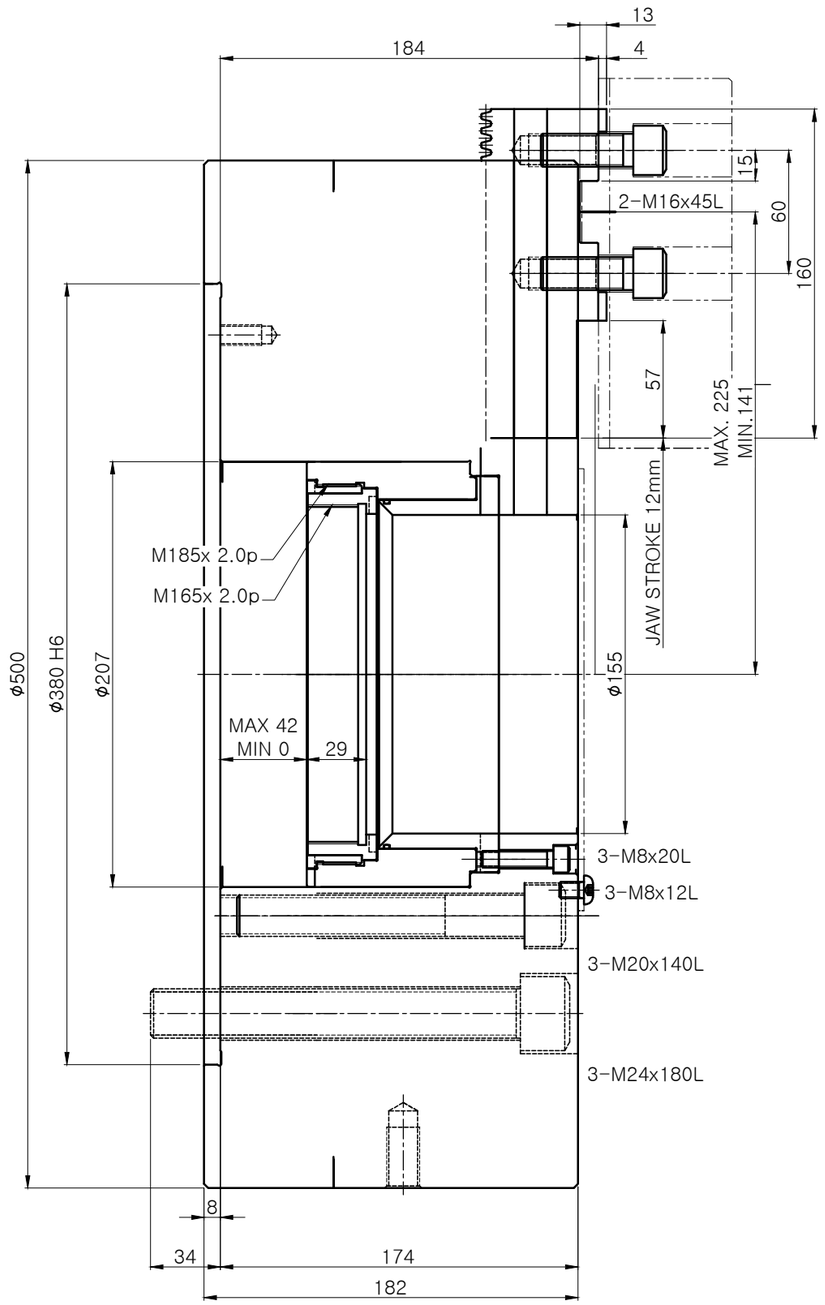

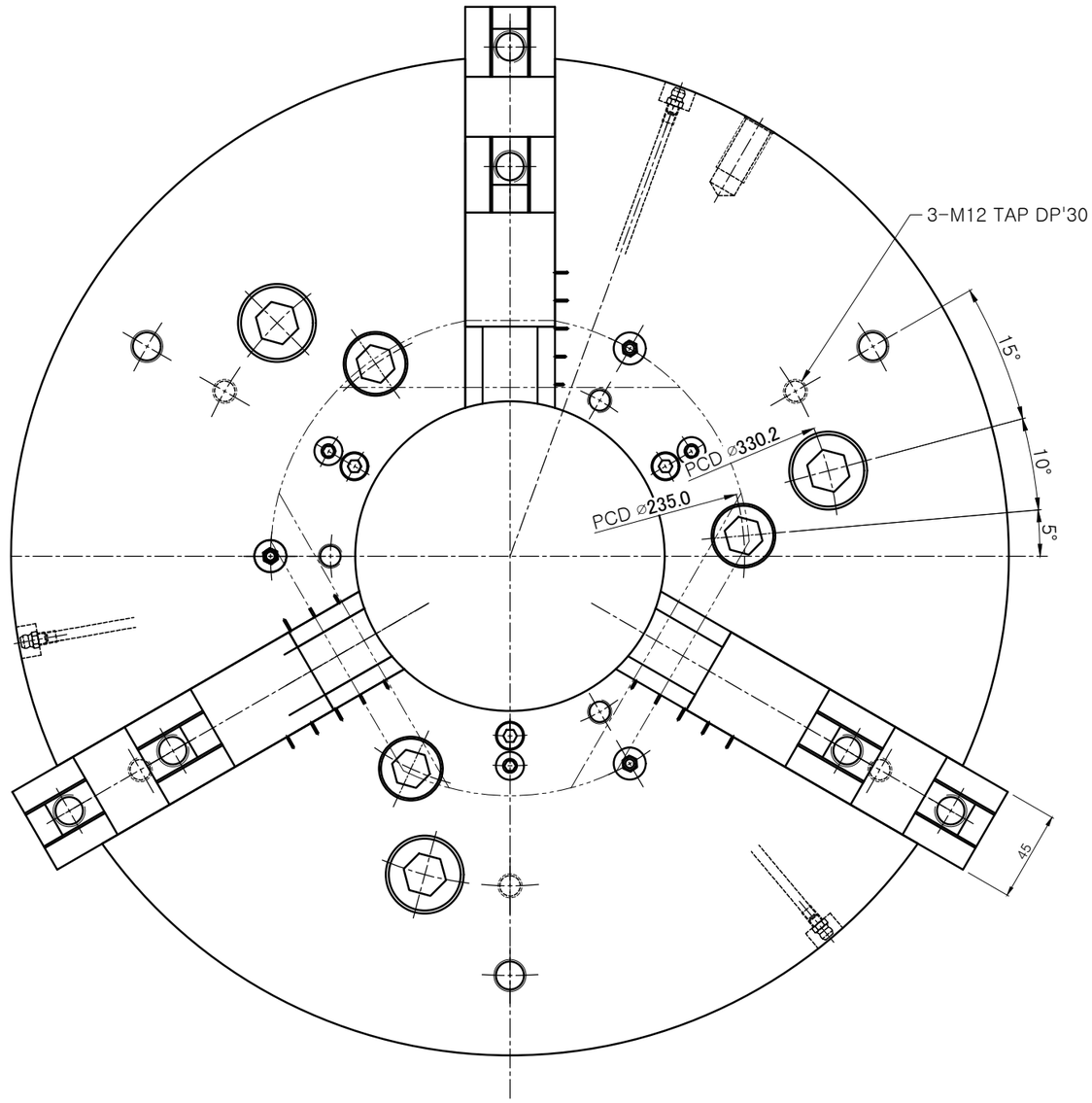

SPECIFICATION	
PLUNGER STROKE	42 mm
JAW STROKE (반경)	10 mm
PLUNGER 허용추력	12236kgf (120kN)
최대 파악력	25492kgf (250kN)
최고 회전수	2200 r.p.m.
WEIGHT (SOFT JAW 미포함)	225kgf
$G{\cdot}D^2$ (SOFT JAW 미포함)	6.5 $kgf{\cdot}m^2$
사용 CYLINDER	SYHL-2816
최대 설정 유압력	40 kgf/cm^2

도번	부품명	재질	규격	수량	비고

순 번	00	규 격	QJC-220	부품명	ASS'Y
도 명	QJC-220-외형도			분 류	QUICK JAW CHANGE CHUCK
도 번	QJC-220-00			부 서	기술 연구소
투 상 3각법			이종인	날 짜	2013. 06. 04.
척 도 1 : 1	이호범	이충재		삼철리 SAMCHULLY MACHINERY CO.,LTD.	
	승 인	검 도	설 계		

기호	변 경 내 용	날 짜	수 정	승 인
2				
1	.	.	.	.

변 경 사 항